Huvema B.V
Kennedylaan 14
5466 AA Veghel
Nederland

info@huvema.nl
Tel +31 413 34 22 75
KVK 16028008
Btw NL003107905B01

Boorfreesmachine

Omschrijving

Boorfreesmachine met aandrijfriem voor lichte verspaning en modelbouw.
Mooi afgewerkt met traploos toerental.
X-Y-Z richting met zwaluwstaartgeleiding, links/rechtsloop.
Pinole met fijnafstelling, draaibare bedieningskast, digitale diepte-uitlezing, verstelbare kop(L/R) en grote tafel.
Nastelbare geleidingen voor nauwkeurig frezen.
3-Fasige, koolborstelvrije motor aangedreven door motorcontroller.
Geleverd met toebehorenkist met sleutels en oliespuit, boorkop en trekstang.
Machine heeft een bijzonder rustige loop.
Kleur RAL 5018 Turkooisblauw
Kleur RAL 7004 Signaalgrijs

Onderstel optioneel.

Extra informatie

Itemnummer	12023
Model	LTC BF 20 B-2 Vario
EAN	8718242560016
CBS Statistieknummer	84596990
Artikelgroep	HUVEMA Webshop Machines & Apparatuur
Merk	Huvema
Kenmerken	

Motorvermogen	0,75 kW
Toerental verticale spindel	100-3000 omw/min
Tafelafmetingen	700 x 180 mm
Verplaatsing tafel	X-550, Y-175, Z-290 mm
Afstand spindel - kolom (uitlading)	180 mm
Boorspindelopname	MK3 (M12)
Voltage	230 V
Boorcapaciteit	25 mm
Capaciteit vingerfrezen	20 mm
Capaciteit vlakfrezen	63 mm
T-sleuven aantal/afmetingen	3/10 mm
Verstelling freeskop links/rechts	90 °
Verstelling boor-freespinole	52 mm
Max. afstand spindel-tafel	345 mm
Gewicht	125 kg
Machine afmetingen (hoogste stand)	98 x 65 x 100 cm
Verpakkingsafmetingen	71 x 71 x 89 cm

Artikelgroep code	1934221
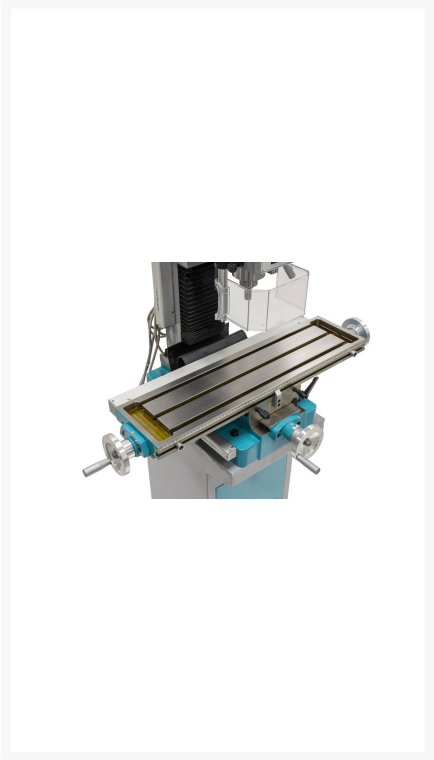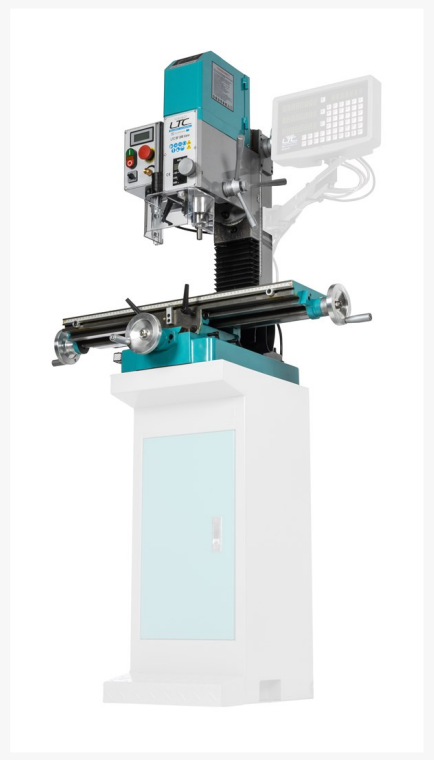
Product afbeeldingen